Portail Coulissant Autoporté Largeur Entre Poteaux > 4000mm

koomerus

- Photocellule : sortie de gaine Ø25 à 400 mm du sol
- Gyrophare : sortie de gaine Ø25 le plus haut possible
- Interphone/Digicode : sortie de gaine Ø25 à 1450 mm du sol
- Si Moteur : sortie de gaine Ø25

Fixation sur Poteaux Aluminium

La profondeur hors gel des massifs béton est à déterminer en fonction de votre zone géographique.

Si guidage par chevalet remplacer le poteau P par le chevalet

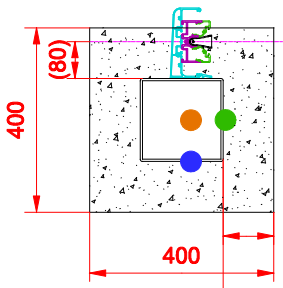

Sens de refoulement

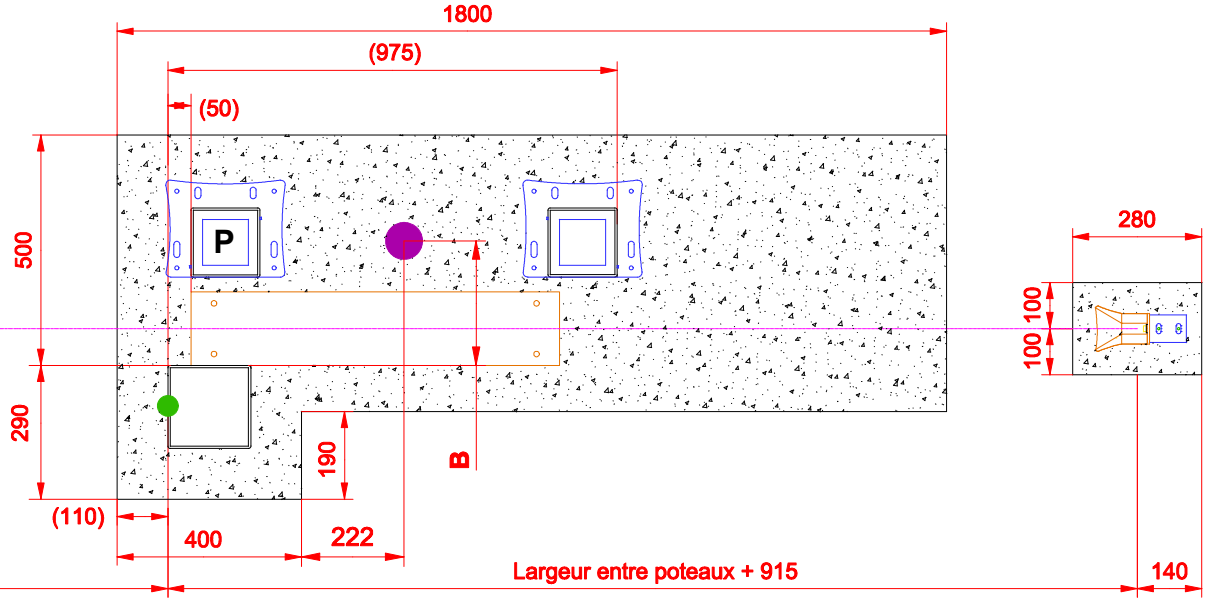

Modèle	Cote A
Elégant	800
Légend	
Mirliflor	
Street	
Street View	
Urban	
Macadam	
Grafity	
Story	200
Arcana	
Axihome	

Fixation sur Piliers Maçonnés

La profondeur hors gel des massifs béton est à déterminer en fonction de votre zone géographique.

Si guidage par chevalet remplacer le poteau P par le chevalet

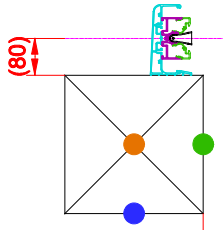

Sens de refoulement

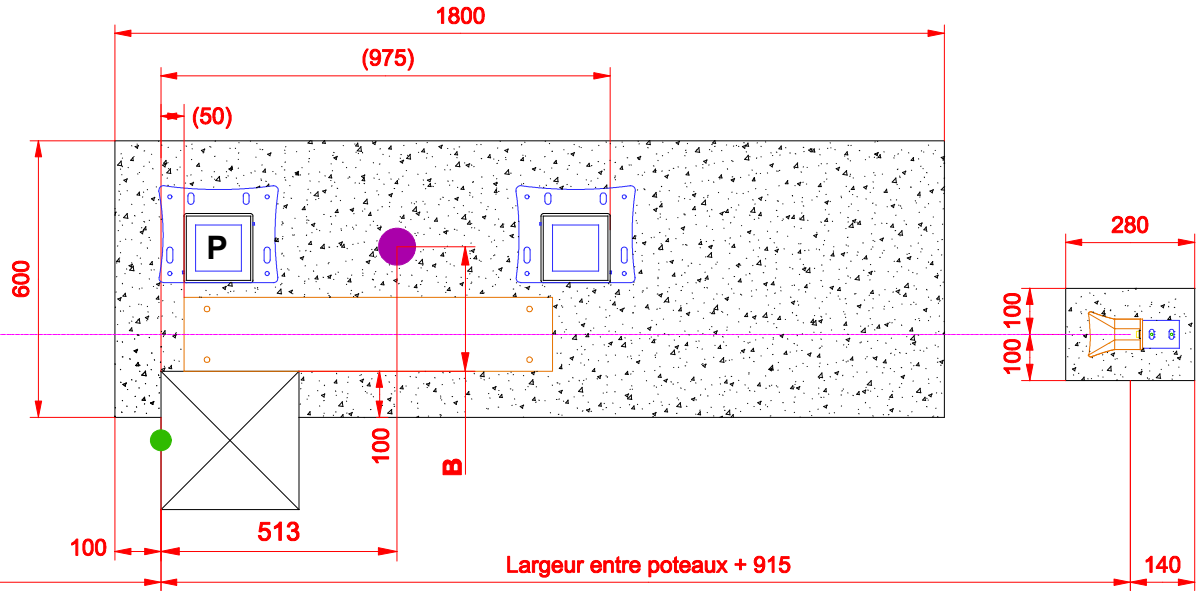

Moteur Freevia	
Modèle	Cote B
Elégant	312
Légend	
Mirliflor	
Street	
Street View	
Urban	
Macadam	
Grafity	
Story	348
Arcana	
Axihome	340

Version : 22/03/2024